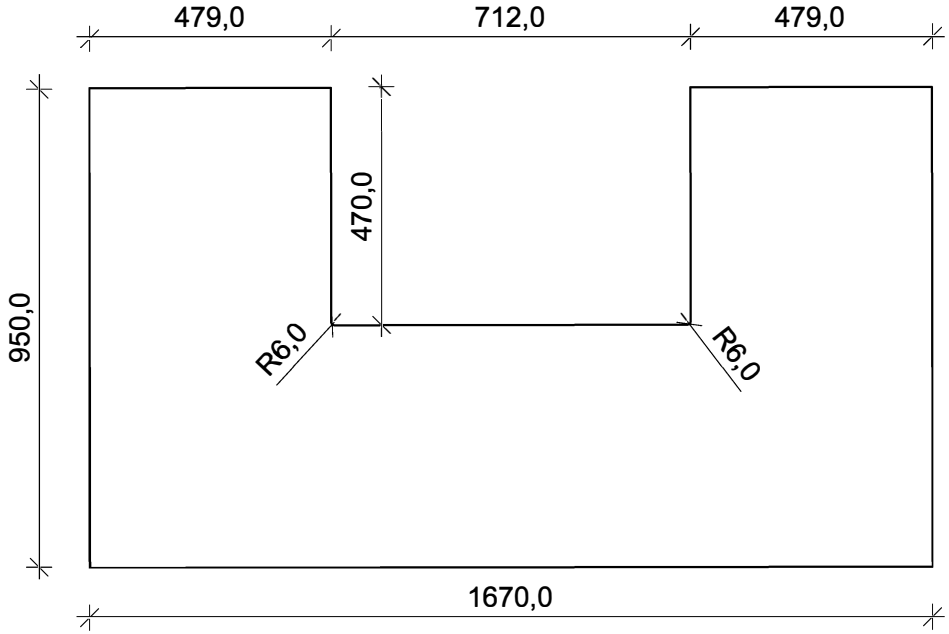

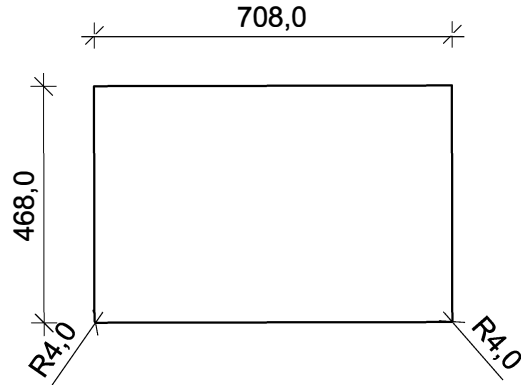

Vorlegeplatte - U 20